30RQ 262
POMPE A CHALEUR

PERFORMANCES

Puissance :	280 kW / 254kW
Compresseur(s) :	4
Nombre de circuit(s) :	2
Débit max :	96,2 m3/h
Pompe intérieure standard :	54,4 m3/h
Pression max. admissible :	10 Bar
Diamètre de raccordement :	4"
MODE CHAUD	
T° process min :	20°C
T° process max :	47°C
T° base extérieur :	7°C
MODE FROID	
T° process min :	7°C
T° process max :	25°C
T° base extérieur :	32°C

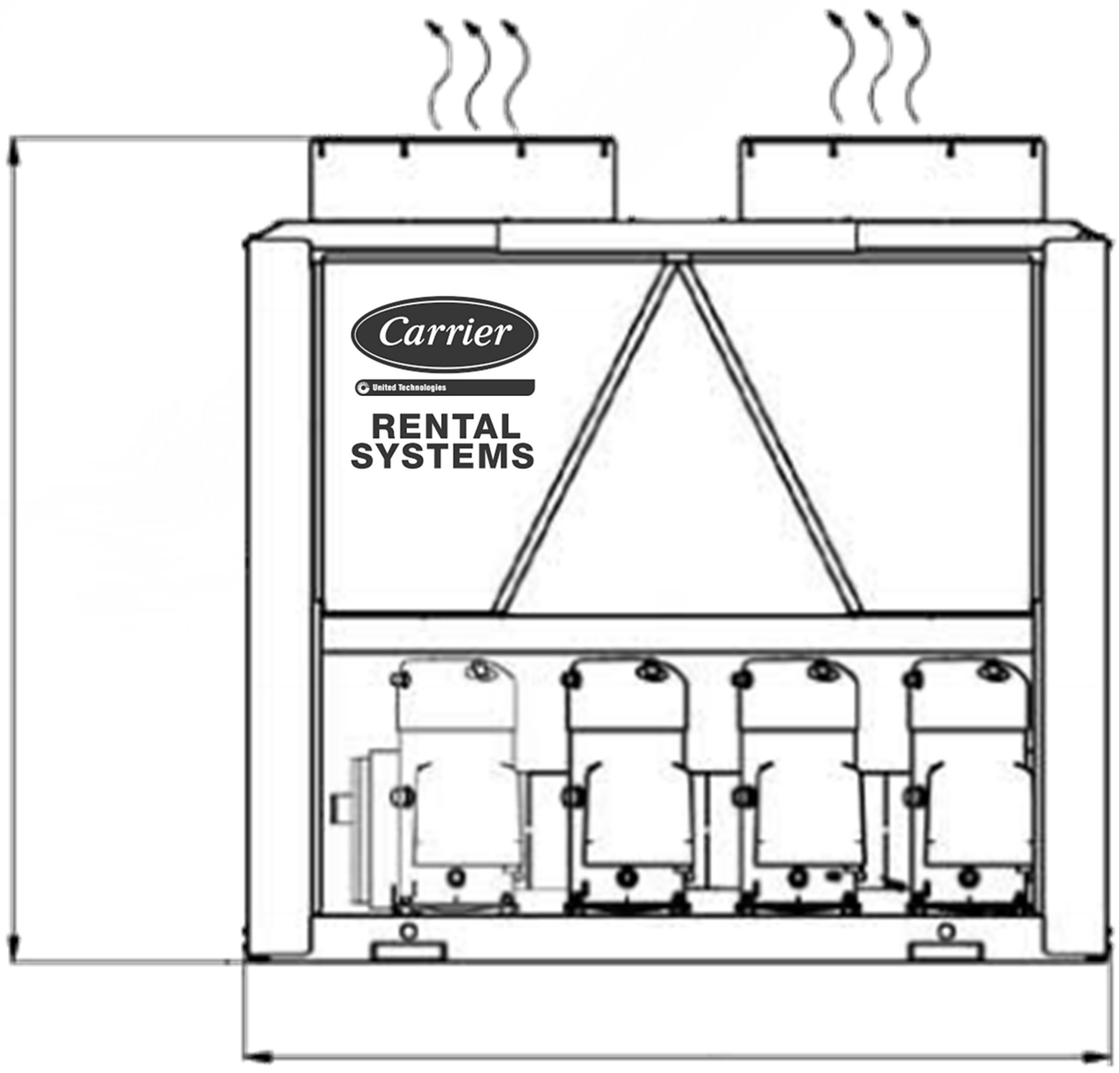

CARACTERISTIQUES TECHNIQUES

Raccordement électrique :	M12
Puissance absorbée max :	129 kW
Tension d'alimentation :	400V
Intensité nominale:	167A
Intensité max absorbé:	426A
Niveau sonore à 7 M :	59 db(A)

DIMENSIONS

Poids :	3300kg
Longueur :	2.650mm
Largeur :	2.450mm
Hauteur :	2.510mm

OPTIONS

Raccordement hydraulique :	4" / 100mm
Câble standard :	3x150² + 1x95²

Document non contractuel

CARRIER RENTAL SYSTEMS
19, rue Alexis de Tocqueville - 92 182 ANTONY
Tel : 0 800 59 50 10 Fax : 0 800 81 00 70
www.carrierrentalsystems.fr

CARRIER RENTAL SYSTEMS
254 Route de Thil - 01120 Montluel
Tel : 0 800 59 50 10 Fax : 0 800 81 00 70
www.carrierrentalsystems.fr